FELHASZNÁLÓI KÉZIKÖNYV

CD310, CD330, CD330R

SZÉN-MONOXID ÉRZÉKELŐ

1. BEVEZETÉS

Mivel a szén-monoxid gáz könnyebb a levegőnél, ezért a szoba felső részén gyűlik össze, így a készüléket célszerű a mennyezetre telepíteni. A folyékony autógáz (LPG) a szoba alsó részén gyűlik össze, így célszerű a készüléket a fal alsó részére telepíteni. Az érzékelőt ne telepítse ventilátor és levegő abszorber készülékek mellé. Gáz érzékelésekor a műszer hangjelzést ad és a piros LED villog. A relé kimenetekhez riasztókészülék, biztonsági panel vagy ventilátor csatlakoztatható. Kimagasló gáz érzékelés. Ideális otthoni vagy munkahelyi használatra.

2. MŰSZAKI JELLEMZŐK

	CD310	CD330	CD330R
Tápfeszültség	12VDC	230VAC	230VAC
Fogyasztás	2,5W		
Külső hangszóró kimenet	12VDC		
Tömeg	105g		
Relé kimenet	1A (COM, NC, NO)		nincs
Érzékelési terület	50m^2		
Érzékelő típusa	Félvezető		
Érzékelő élettartama	Kb. 5 év		
Érzékelési idő	2,5 perc		
Üzemkész elérési idő	15 perc		
Működési hőmérséklet	-10°C~50°C		
Relatív páratartalom	Max. 95%		
Hangjelző	Piezoelektromos csipogó		
Hangerősség	85dB		
Működést jelző LED	Zöld LED		
Riasztást jelző LED	Piros LED		
Hibát jelző LED	Sárga LED		
Burkolat	ABS		
Szín	Fehér		
Méretek	143 mm x 83 mm x 30 mm		
Biztosíték	Automatikus		

1. ábra

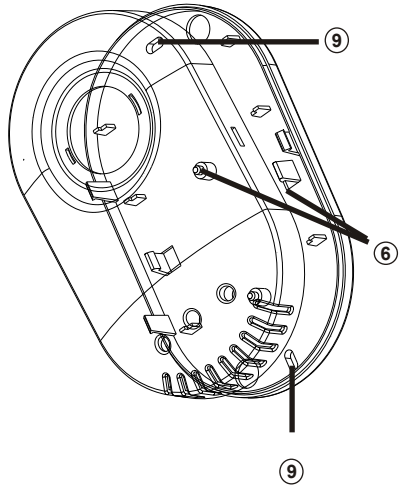

3. TELEPÍTÉS

A készülék telepítéséhez szükséges 2db 6mmØ tipli és 2db 3,5Øx30mm csavar. Távolítsa el a készülék műanyag előlapját a burkolat nyitó rések segítségével (lásd 1. ábra ⑥). A műszert lapos falra telepítse. Szerelje fel a műanyag burkolat alsó részét és a fali csatlakozókat, majd kösse be a kábeleket a csatlakozókba. Helyezze fel a műanyag burkolat felső részét. Bekapcsolás után tesztelje az érzékelőt a mérő gomb megnyomásával. A mérőgomb megnyomásakor a piros LED világítinai kezd hangjelzés kíséretében.

4. TELEPÍTÉSI TANÁCSOK

- Érdemes az érzékelőt minden olyan szobába telepíteni, ahol tüzelő berendezések működnek.
- Ha több ilyen berendezés is működik, de csak egy darab szén-monoxid érzékelővel rendelkezik, akkor azt a szobát részesítse előnyben, ahol:

1. Folyékony üzemanyaggal működő berendezés van.
2. Az emberek a legtöbb időt töltik.
3. A berendezés a legtöbb ideig működik.
4. Ha a berendezés hálószobában is működik, az érzékelőt úgy helyezze el, hogy a berendezéstől távol, de az alvóhelyhez közel legyen.

Ne telepítse az érzékelőt:

- Zárt helyekre (pl.: szekrényekbe)
- Akadály mögé
- Közvetlenül mosogató fölé
- Ajtó vagy ablak mellé
- Szagelszívó vagy ventilátor mellé
- Koszos vagy szennyezett helyre
- Nedves vagy párás környezetben
- Konyhai készülékek közelébe

Mennyezeti felszerelés:

- Előnyben részesített elhelyezés tüzelő berendezést tartalmazó szobában.
- A berendezéstől 1-3 méter távolságra.
- Legalább 300 mm távolságra bármely fali tárgytól vagy akadálytól (pl.: villanykörte).

Fali felszerelés:

- A berendezéstől 1-3 méter távolságra.
- A mennyezettől 150 mm távolságra.
- Ablakok és ajtók fölé.

2. ábra

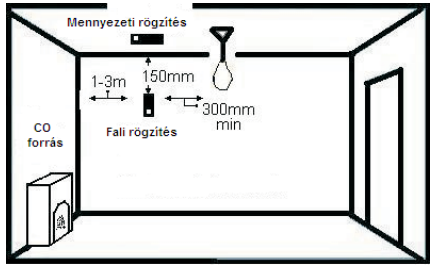

5. BIZTONSÁGI FIGYELMEZTETÉSEK

- Ne érintse meg a készüléket vagy a kábeleket.
- Kapcsoljon ki minden elektromos berendezést.
- Zárjon le minden gázcsapot/szelepet.
- Azonnal hagyja el a helyiséget, ha nem ismeri a gázszivárgás pontos helyét.
- Ne kapcsoljon ki semmilyen riasztó berendezést.
- Értesítse a hatóságokat a gázszivárgásról.
- Ne nyissa fel és ne változtasson az érzékelőn, kivéve a vezetékek bekötésekor.
- A műszer javítását vagy karbantartását csak képzett szakember végezheti.
- Az érzékelőt megzavarhatja és téves riasztást adhat alkohol, sűrű füst, tisztítószerek, stb. használata.
- Az érzékelő burkolatát csak nedves ruhával tisztítsa meg, soha ne használjon tisztítószereket.
- Tisztítás vagy karbantartás során alaposan szellőztesse ki a helységet.

6. BEKÖTÉSI ÁBRÁK

Tápegység bekötése

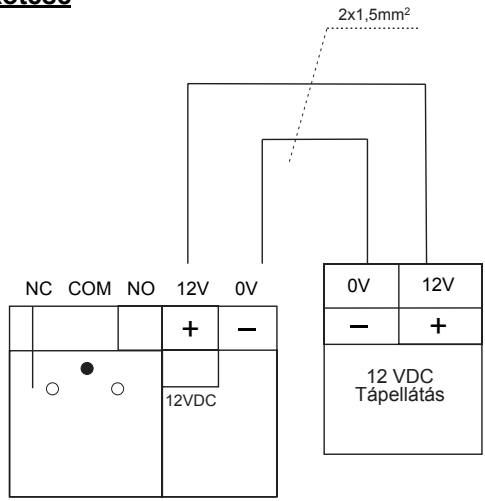

3. ábra

Panel bekötése

Az érzékelő tápcsatlakozásához kétszeresen szigetelt, 1,5mm² keresztmetszetű kábelt használjon.

Riasztáskor az érzékelő jelet küld a riasztópanelbe a relé kimeneteken keresztül.

Relé kimenetek (N.O. és N.C.) használatához lásd a "Relé kimenet csatlakozások" fejezetet. A relé kimenet csatlakozásokhoz használhat riasztó ellenállást (B) vagy sorvégi ellenállást (A). Lásd a 4. és 5. ábrát.

4. ábra

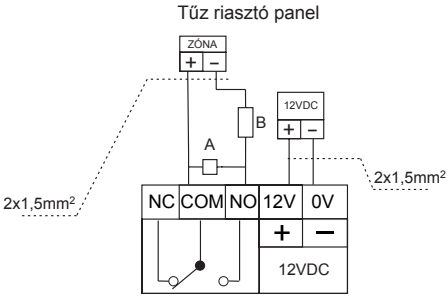

5. ábra

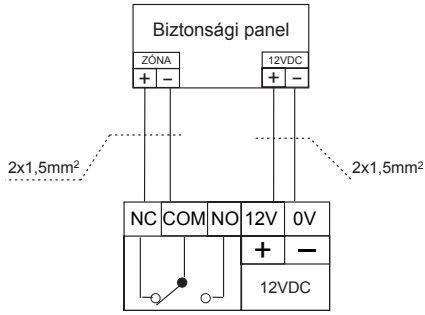

Relé kimenet bekötése

Amikor a készülék gáz szivárgást érzékel, indítsa be a ventilátort vagy zárja le a szelepet a relé kimenetek segítségével. A műszer N.O és N.C. relé kimenetének 1A terhelhetősége van. További eszközök bekötésekor az áramerősség értéke ne haladja meg az 1A-t.

A vezérlő eszközök az N.C. bemenetbe (6. ábra) és a megszakító eszközök az N.O. bemenetbe (7. ábra) csatlakoznak.

Vezérlő és megszakító eszközt együtt párhuzamosan kapcsoljon (8. ábra).

6. ábra

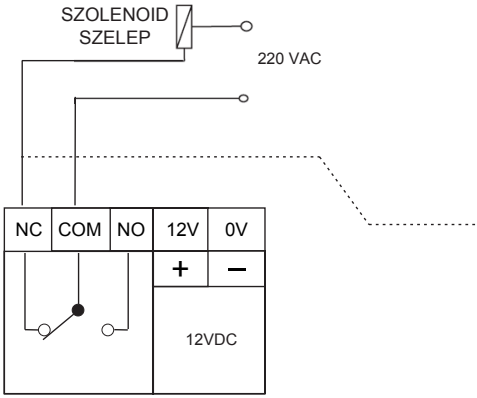

7. ábra

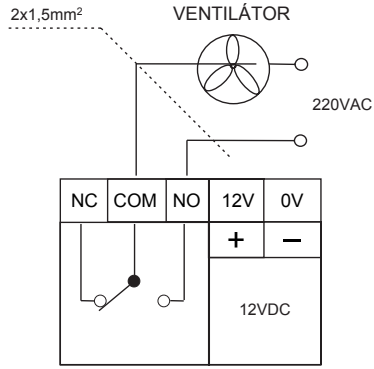

8. ábra

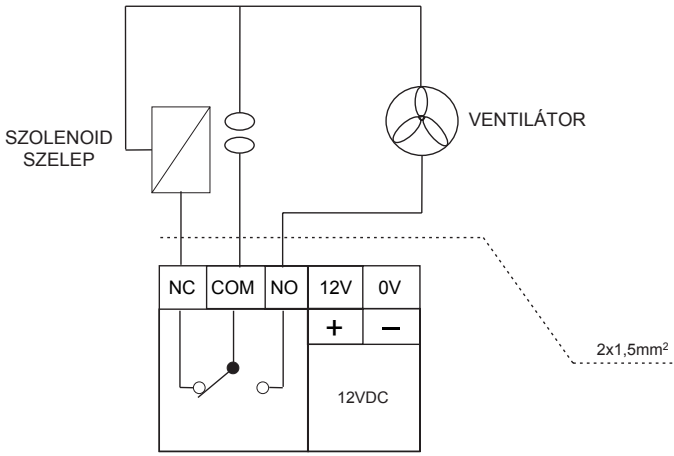

7. A SZÉN-MONOXID JELLEMZŐI

A szén-monoxid egy szabad szemmel láthatatlan, színtelen, szagtalan, rendkívül mérgező gáz, ami belégzéskor súlyos egészségügyi károkat okozhat, mivel megköti a vér hemoglobinjában lévő vas atomokat, mintegy 240-szer hatékonyabban, mint az oxigén, ezért az agyban és a szívben oxigénhiányos állapot alakul ki.

Honnan ered a szén-monoxid?

A szén-monoxid főleg a fosszilis tüzelőanyagok elégetéséből származik, mint pl.: szén, kőolaj, földgáz, paraffin, fa, benzin, dízel, faszén, stb.

Mik a szén-monoxid forrásai?

Minden fosszilis tüzelőanyag elégető berendezés termel szén-monoxidot, amit általában kéményeken vagy szellőztető rendszereken keresztül vezetik el és eresztik ki a légkörbe. A gáz szivárgása esetén egy idő után a légköri szén-monoxid szint veszélyessé válhat. Lehetséges okok:

- Gyengén csatlakoztatott, elzárt, törött vagy elrozsdásodott elvezető csövek.
- Központi fűtőrendszer törött hőcserélői.
- Légelvezetés nélküli berendezések.
- Léghuzat.

Mik a szén-monoxid mérgezés hatásai?

A szén-monoxid mérgezés hatása súlyos vagy akár halálos is lehet a belélegzett mennyiségtől függően. A hosszú ideig tartó és viszonylag kis mennyiségű szén-monoxid belélegzése is ugyanakkora kárt okozhat, mint a rövid ideig tartó és nagy mennyiségű szén-monoxid belélegzése. Nagy probléma, hogy a szén-monoxid mérgezés tünetei hasonlóak más gyakori betegségek tüneteihez is, mint pl.: megfázás, influenza, stb.

8. MŰKÖDÉSI LEÍRÁS

A műszer megméri a levegő szén-monoxid koncentrációját és a beállított szintnél hangjelzést ad ki. A "PPM" értéke megmutatja, hogy 1 millió levegő részecskéből mennyi a szén-monoxid részecske.

PPM	Válaszidő (mp)
30	120~140
50	60~90
100	10~40
300	2,5

LED jelzések:

Zöld LED: A készülék megfelelően működik.
Piros LED: A szén-monoxid szint elérte a határértéket, a készülék riaszt.
Sárga LED: A készülék hibát észlelt.

9. A KÉSZÜLÉK FELÉPÍTÉSE

9. ábra

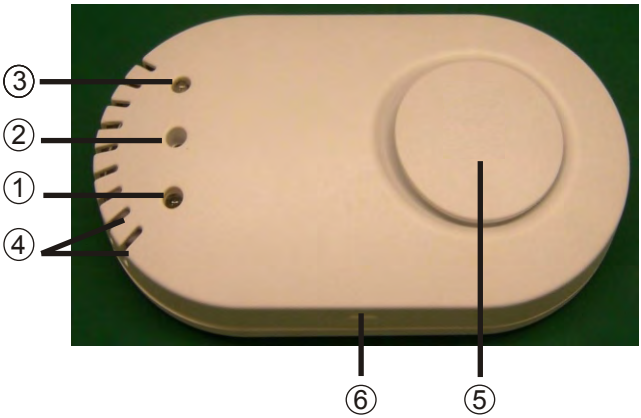

10. ábra

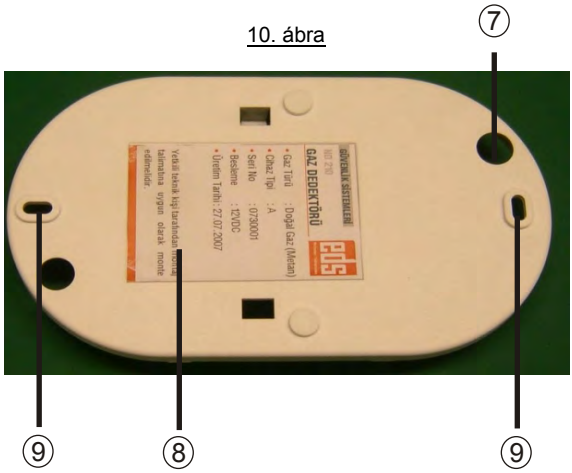

① Piros/Sárga LED

② Mérő gomb

③ Zöld LED

④ Érzékelő nyílások

⑤ Hangszóró

⑥ Burkolat nyitó rés

⑦ Kábel átvezető nyílás

⑧ Azonosító címke

⑨ Rögzítő furatok

Delton

1141 Budapest, Fogarasi út 77.
Tel.: *220-7940, 220-7814, 220-7959, 220-8881, 364-3428 Fax: 220-7940
Mobil: 30 531-5454, 30 939-9989

1095 Budapest, Mester u. 34.
Tel.: *218-5542, 215-9771, 215-7550, 216-7017, 216-7018 Fax: 218-5542
Mobil: 30 940-1970, 20 949-2688

www.delton.hu

E-mail: info@delton.hu Web: www.delton.hu

A dokumentáció a Delton szellemi tulajdona, ezért annak változtatása jogi következményeket vonhat maga után.
A fordításból, illetve a nyomdai kivitelezésből származó hibákért felelősséget nem vállalunk.
A leírás és a termék változtatásának jogát a forgalmazó és a gyártó fenntartja.